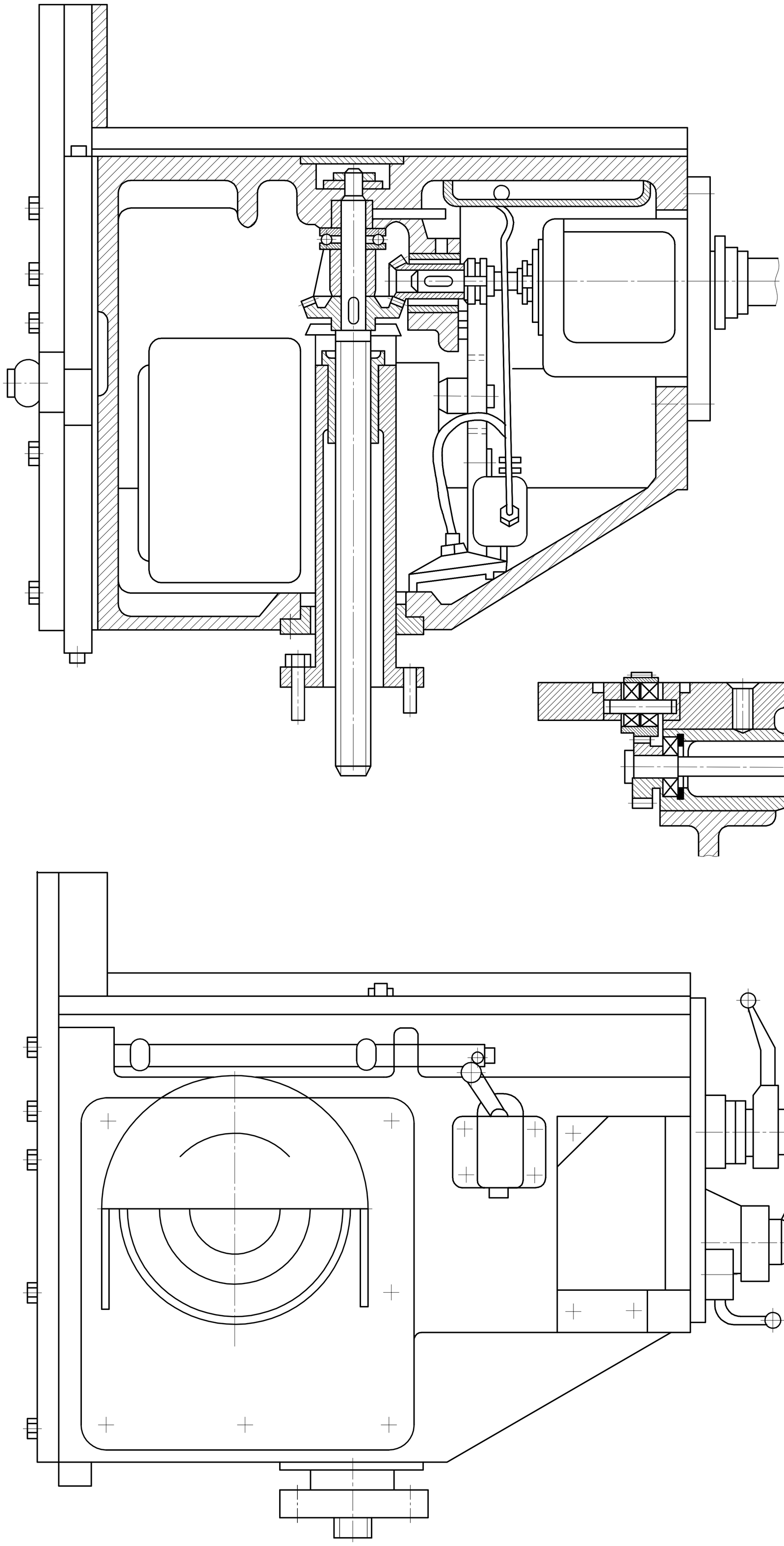

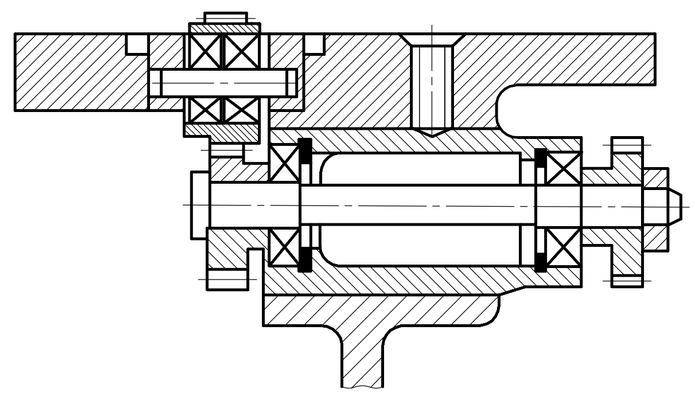

Êçì.	Êëñò	¹ äîêóì.	Ïîäï.	Äàòà	Êîíñîëü	Ëèò.	Ìàññà	Ìàñøòàá
Ðàçðàá.								1:2
Ïðîâ.						Ëèñò 1	Ëèñòîâ 3
Ò.êîíò.							
Í.êîíò.							
Óòâ.							

Êîïèðîâàë Ôîðìàò A1

Ïîäï. è äàòà | Èíâ. ¹ äóáë. | Âçàì. èíâ. ¹ | Ïîäï. è äàòà | Èíâ. ¹ ïîäë.